P6-20, P10-11

Model: C28

pl **Instrukcja montażu i obsługi**

Napęd rurowy na prąd stały ze zintegrowanym odbiornikiem radiowym

Ważne informacje dla:

• montera / • elektryka / • użytkownika

Prosimy przekazać je odpowiednim osobom!

Użytkownik winien zachować niniejszą instrukcję.

2010 301 252 0d 19.02.2024

Becker-Antriebe GmbH
Friedrich-Ebert-Straße 2-4
35764 Sinn/Germany
info@becker-antriebe.com
www.becker-antriebe.com

BECKER
for you. forever.

Spis treści

Informacje ogólne ... 3
Gwarancja ... 3
Wskazówki bezpieczeństwa ... 4
Wskazówki dla użytkownika ... 4
Wskazówki dotyczące montażu i rozruchu ... 4
Zastosowanie zgodne z przeznaczeniem ... 6
Montaż ... 6
Montaż napędu ... 6
Zabezpieczenie zabieraka ... 7
Montaż i demontaż zabieraka z oddzielnym zabezpieczeniem ... 7
Montaż napędu w wale ... 7
Montaż panelu słonecznego ... 8
Montaż i uruchomienie akumulatora trzpieniowego ... 9
Podłączenie ... 10
Przyłącze z akcesoriami opcjonalnymi ... 10
Uruchomienie ... 11
Programowanie głównego pilota ... 11
Sprawdzenie ustawienia kierunku obrotów ... 11
Wybór trybu rolety lub ekranu ... 12
Inteligentne zarządzanie instalacją ... 12
Wskaźnik statusu położeń końcowych (ESI) ... 12
Ustawianie położeń krańcowych ... 12
Ogranicznik u góry do ogranicznika u dołu ... 13
Punkt u góry do punktu u dołu ... 13
Ogranicznik u góry do punktu u dołu ... 13
Punkt u góry do ogranicznika u dołu ... 14
Zmiana ustawionych położeń krańcowych ... 14
Kasowanie położeń krańcowych ... 15
Pozycje pośrednie I + II ... 15
Programowanie kolejnych pilotów ... 16
Kasowanie pilotów ... 16
Nadpisywanie pilota głównego ... 17
Czyszczenie ... 17
Utylizacja ... 17
Konserwacja ... 18
Dane techniczne Ø35 ... 18
Co robić, gdy...? ... 19
Akcesoria opcjonalne ... 19
Deklaracja zgodności ... 20

Informacje ogólne

Napędy rurowe są produktami wysokiej jakości o następującej charakterystyce:

- Zoptymalizowany do zastosowania z roletami / ekranami
- Niska emisja hałasu dzięki funkcji łagodnego rozruchu i zatrzymania
- Zdalne sterowanie indywidualne, grupowe i centralne
- Brak konieczności prowadzenia przewodów do włącznika lub przekaźników sterujących
- Dowolność łączenia napędu i pilota
- Łatwe ustawianie położeń krańcowych poprzez pilota
- Możliwa instalacja bez ograniczników (punkt u góry do punktu u dołu)
- Możliwość ustawienia dwóch dowolnych pozycji pośrednich
- Automatyczne wykrywanie położeń krańcowych dzięki inteligentnej elektronice i zastosowaniu systemów ograniczników
- Elastyczne, zdalne tworzenie grup, modyfikacje w każdej chwili bez prac montażowych
- Brak konieczności ręcznej korekty położeń krańcowych: zmiany pancerza/poszycia są automatycznie wyrównywane przy zastosowaniu systemu ograniczników.
- System rozpoznający moment obrotowy przy kierunku Góra przy zamarzniętym lub zablokowanym pancerzu rolety zapobiega jej uszkodzeniu
- Wyraźna redukcja obciążenia ograniczników i pancerza/poszycia
- Oszczędne używanie urządzenia i napędu wydłuża ich żywotność

Podczas instalacji i ustawiania urządzenia należy przestrzegać niniejszej instrukcji montażu i obsługi.
Datę produkcji można odczytać z czterech pierwszych cyfr numeru seryjnego.
Liczby 1 i 2 oznaczają rok, natomiast liczby 3 i 4 tydzień kalendarzowy.
Przykład: 34 tydzień kalendarzowy roku 2020

Nr ser.:	2034XXXXX

Objaśnienie piktogramów

⚠	**ZACHOWAĆ OSTROŻNOŚĆ**	ZACHOWAĆ OSTROŻNOŚĆ oznacza zagrożenie, którego zignorowanie może prowadzić do obrażeń.
	UWAGA	UWAGA oznacza środki zapobiegające szkodom materialnym.
i		Oznacza wskazówki dotyczące eksploatacji oraz inne użyteczne informacje.

Gwarancja

Zmiany konstrukcyjne oraz niewłaściwy montaż niezgodny z niniejszą instrukcją i innymi naszymi wskazówkami mogą prowadzić do poważnych obrażeń ciała i uszczerbku na zdrowiu użytkownika, jak np. zmiażdżeń, dlatego też zmiany konstrukcyjne mogą być przeprowadzane jedynie po uzgodnieniu z nami i za naszą zgodą, a wszelkie wskazówki, zwłaszcza zamieszczone w niniejszej instrukcji montażu i obsługi, muszą być bezwzględnie przestrzegane.
Dalsze przetwarzanie produktów w sposób niezgodny z ich przeznaczeniem jest niedozwolone.
Wytwórca produktu końcowego oraz instalator mają obowiązek zwracać uwagę, aby podczas stosowania naszych produktów przestrzegane były i dotrzymywane wszystkie przepisy prawne i administracyjne, zwłaszcza w zakresie produkcji produktu końcowego, instalacji i doradztwa, w tym odnośne aktualne przepisy dotyczące kompatybilności elektromagnetycznej.

Wskazówki bezpieczeństwa

Poniższe wskazówki bezpieczeństwa i ostrzeżenia służą do zapobiegania zagrożeniom oraz unikania obrażeń ciała i szkód materialnych.

Wskazówki dla użytkownika

Ogólne wskazówki

- Podczas czyszczenia, konserwacji oraz wymiany części, napęd musi być odłączony od źródła zasilania.
- Prace i pozostałe czynności przy instalacjach elektrycznych oraz samym urządzeniu, w tym prace związane z konserwacją i czyszczeniem, mogą być wykonywane wyłącznie przez wykwalifikowany personel, a zwłaszcza przez elektryków.
- Niniejsze urządzenia mogą być używane przez dzieci od 8 oraz osoby o obniżonej sprawności fizycznej, sensorycznej lub umysłowej bądź niedostatecznym doświadczeniu lub wiedzy, o ile obsługują one urządzenia pod nadzorem lub zostały przeszkolone w zakresie ich bezpiecznego użytkowania i zrozumiały wynikające z tego zagrożenia. Nie należy pozwalać, by dzieci bawiły się urządzeniem.
- Urządzenia muszą być regularnie sprawdzane przez wykwalifikowany personel pod kątem zużycia i uszkodzeń.
- Uszkodzone urządzenia należy bezwzględnie wyłączyć z eksploatacji aż do ich naprawienia przez specjalistę.
- Urządzeń nie należy używać, jeśli w strefie zagrożenia znajdują się osoby lub przedmioty.
- Podczas obsługi urządzenia należy obserwować strefę zagrożenia.
- Należy zapewnić wystarczający odstęp (min. 40 cm) między ruchomymi częściami a sąsiednimi przedmiotami.

Zachować ostrożność

Wskazówki bezpieczeństwa dotyczące unikania poważnych obrażeń.

- **Należy unikać miejsc, w których może dojść do zgniecenia lub ucięcia, lub odpowiednio je zabezpieczyć.**

Wskazówki dotyczące montażu i rozruchu

Ogólne wskazówki

- Należy przestrzegać wskazówek bezpieczeństwa zawartych w normie EN 60335-2-97. Powyższe wskazówki bezpieczeństwa nie są zamkniętym wykazem, gdyż wyżej wymienione normy mogą nie uwzględniać wszystkich źródeł zagrożenia. Nieuwzględnione mogą zostać np. konstrukcja napędzanego produktu, sposób pracy napędu w konkretnej sytuacji montażowej lub umieszczenie produktu końcowego w przestrzeni komunikacyjnej użytkownika końcowego przez producenta napędu.
  W przypadku pytań lub wątpliwości dotyczących wskazówek bezpieczeństwa zawartych w normie należy zwrócić się do producenta danej części lub produktu końcowego.
- Należy przestrzegać wszelkich obowiązujących norm i przepisów dotyczących instalacji elektrycznej.
- Prace i pozostałe czynności przy instalacjach elektrycznych oraz samym urządzeniu, w tym prace związane z konserwacją i czyszczeniem, mogą być wykonywane wyłącznie przez wykwalifikowany personel, a zwłaszcza przez elektryków.
- Dozwolone jest stosowanie wyłącznie części zamiennych, narzędzi i urządzeń dodatkowych dopuszczonych przez producenta napędu.
  Stosując niedopuszczone produkty innych firm lub modyfikując urządzenie i jego akcesoria stwarzasz zagrożenie dla bezpieczeństwa własnego i osób trzecich, dlatego też stosowanie niedopuszczonych produktów innych firm oraz wprowadzanie nieuzgodnionych z nami lub niezatwierdzonych przez nas zmian jest niedozwolone. Za powstałe wskutek tego szkody nie ponosimy odpowiedzialności.
- Przełącznik z ustawieniem domyślnym WYSUŃ należy umieścić na wysokości 1,5 m w odległości umożliwiającej kontakt wzrokowy z produktem, lecz z dala od elementów ruchomych. Nie powinien on być ogólnie dostępny.
- Zamontowane na stałe urządzenia sterujące muszą być widoczne.
- Moment znamionowy i czas włączenia muszą być dopasowane do wymogów napędzanego produktu. Dane techniczne – moment znamionowy i czas pracy są podane na tabliczce znamionowej napędu rurowego.
- Elementy napędu, których ruch stwarza zagrożenie, muszą być zamontowane ponad 2,5 m nad podłogą lub inną płaszczyzną, z której zapewniony jest dostęp do napędu.
- Dla bezpieczeństwa eksploatacji urządzenia po rozruchu, położenia krańcowe muszą być prawidłowo ustawione/zaprogramowane.

- Napędy z przewodem przyłączeniowym H05VV-F mogą być używane wyłącznie w pomieszczeniach.
- Napędy z przewodem przyłączeniowym H05RR-F, S05RN-F lub 05RN-F mogą być używane zarówno na zewnątrz, jak i w pomieszczeniach.
- Do łączenia napędu z napędzanym elementem mogą być stosowane wyłącznie części z aktualnego katalogu akcesoriów mechanicznych producenta napędu. Ich montaż musi odbyć się zgodnie z wytycznymi producenta.
- Jeżeli napęd do pancerzy/poszyć stosowany jest w specjalnie oznaczonej strefie (np. drogi ewakuacyjne, strefy zagrożone, strefy bezpieczeństwa), należy przestrzegać wszelkich obowiązujących przepisów i norm w tym zakresie.
- Po instalacji napędu, monter musi zapisać w rozdziale „Dane techniczne” typ stosowanego napędu rurowego oraz miejsce montażu.

Zachować ostrożność

Wskazówki bezpieczeństwa dotyczące unikania poważnych obrażeń.

- **Podczas eksploatacji elektrycznych lub elektronicznych urządzeń i aparatów, określone elementy, jak np. zasilacz, są pod niebezpiecznym napięciem elektrycznym. W przypadku ingerencji osób niewykwalifikowanych lub nieprzestrzegania wskazówek ostrzegawczych może dojść do obrażeń ciała lub szkód materialnych.**
- **Napęd może być zasilany wyłącznie bezpiecznym prądem niskonapięciowym (SELV, zob. dane techniczne). Zapewniać to musi układ sterowania.**
- **W przypadku stosowania w obrębie bram należy przestrzegać zwłaszcza normy EN 12453.**
- **Dotykając napędu rurowego należy zachować ostrożność, ponieważ z przyczyn technologicznych ulega on rozgrzaniu podczas eksploatacji.**
- **Przed instalacją należy wyłączyć wszystkie przewody i urządzenia sterujące, które nie są bezwzględnie konieczne do pracy urządzenia.**
- **Należy unikać miejsc, w których może dojść do zgniecenia lub ucięcia, lub odpowiednio je zabezpieczyć.**
- **Podczas instalacji napędu należy przewidzieć wielobiegunowe odcięcie od sieci, przy czym styki winny otwierać się na szerokość 3 mm dla każdego bieguna (EN 60335).**
- **W przypadku uszkodzenia przewodu przyłączeniowego, jego wymiany może dokonać wyłącznie producent. W przypadku napędów wyposażonych w przewód przyłączeniowy z wtyczką, należy wymienić przewód przyłączeniowy na przewód tego samego typu, dostępny u producenta napędu.**

Uwaga

Wskazówki bezpieczeństwa dotyczące unikania szkód rzeczowych.

- **Należy zapewnić wystarczający odstęp między ruchomymi częściami a sąsiednimi przedmiotami.**
- **Napędu nie wolno transportować chwytając za przewód przyłączeniowy.**
- **Wszystkie połączenia zatrzaskowe i śruby mocujące uchwyt należy sprawdzić pod kątem prawidłowego osadzenia.**
- **Upewnić się, że nic nie trze o napęd rurowy, np. zaczepy pancerza/poszycia, śruby.**
- **Napęd musi zostać zamontowany poziomo.**

Zastosowanie zgodne z przeznaczeniem

Typ napędu rurowego opisany w niniejszej instrukcji przeznaczony jest wyłącznie do rolet / instalacji ekranowych. Ten napęd rurowy jest przeznaczony do stosowania z akumulatorem NiMH i panelem słonecznym, patrz dane techniczne.
Do zamocowania elementów przyłączeniowych do napędu Ø35 mm PXX/XX należy stosować wyłącznie śruby EJOT Delta PT 40x12 WN 5454 Torx (9900 000 545 4).
W przypadku markiz należy stosować wyłącznie te typy napędów rurowych, które są przeznaczone do tego celu.
Ten typ napędu rurowego jest przeznaczony do zastosowania w pojedynczych instalacjach (jeden napęd na jeden wał nawijający).
Napęd rurowy tego typu nie może być stosowany w obszarach zagrożonych wybuchem.
Przewód przyłączeniowy nie jest przeznaczony do transportowania urządzenia. Dlatego też napęd należy zawsze transportować chwytając za rurę obudowy.
Wszelkie inne zastosowania, sposoby użycia i modyfikacje są niedozwolone ze względu na bezpieczeństwo użytkownika i osób trzecich, gdyż mogą one mieć negatywny wpływ na bezpieczeństwo urządzenia i stanowić tym samym zagrożenie dla osób i rzeczy. W takich przypadkach producent napędu nie ponosi żadnej odpowiedzialności za wynikłe szkody.
Podczas eksploatacji i naprawy urządzenia należy przestrzegać wskazówek zamieszczonych w niniejszej instrukcji. Producent napędu nie ponosi odpowiedzialności za szkody powstałe w wyniku niewłaściwego obchodzenia się z produktem.

Montaż

Montaż napędu

Uwaga
Do łączenia napędu z napędzanym elementem mogą być stosowane wyłącznie części z aktualnego katalogu akcesoriów mechanicznych producenta napędu.

Przed rozpoczęciem pracy monter winien upewnić się, że mur, wzgl. rozbudowywany system są wystarczająco mocne (moment obrotowy napędu plus ciężar pancerza/poszycia).

Zachować ostrożność
Przyłącza elektryczne mogą być wykonywane wyłącznie przez wykwalifikowanego elektryka. Przed montażem należy odłączyć przewód przyłączeniowy od napięcia i zabezpieczyć go. Dołączone informacje dot. przyłączenia należy przekazać elektrykowi dokonującemu przyłączenia.
Jeśli pancerz rolety powinien dochodzić do górnego ogranicznika, należy przestrzegać następujących wskazówek: należy zabezpieczyć pancerz rolety przed wciągnięciem do wnętrza obudowy za pomocą stopera lub wygiętej pod kątem listwy końcowej. W przypadku elementów montowanych z przodu zalecamy ograniczniki ukryte w prowadnicach.

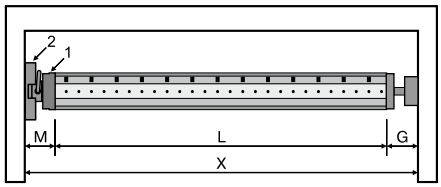

Ustalić, ile miejsca (M) potrzebne jest z boku głowicy poprzez pomiar głowicy napędu (1) i uchwytu (2). Wymiar długości obudowy (X) minus wymiar przestrzeni bocznej (M) i obsadki (G) daje długość (L) wału nawijającego: L=X-M-G.

Wymiar przestrzeni bocznej (M) może się różnić w zależności od kombinacji napędu i uchwytu.

Zamocować uchwyt i obsadkę. Zwrócić uwagę, by wał nawijający był ustawiony pod kątem prostym w stosunku do ściany i aby istniał dostateczny luz osiowy zamontowanego systemu.

Uwaga
W przypadku stosowania wieszaków-blokad konieczne jest używanie zamkniętych miejsc podparcia. Przy zamkniętych roletach napęd rurowy dociska pancerz do dołu, utrudniając w ten sposób uchwycenie od spodu lub podniesienie. Należy używać wyłącznie wystarczająco sztywnych pancerzy, na przykład z aluminium, stali lub z drewna. Aby uniknąć uszkodzenia pancerza, musi on przebiegać na całej wysokości wewnątrz prowadnic.

Zabezpieczenie zabieraka

Montaż i demontaż zabieraka z oddzielnym zabezpieczeniem

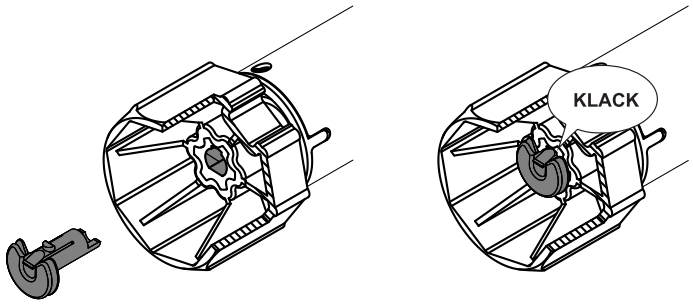

Montaż napędu w wale

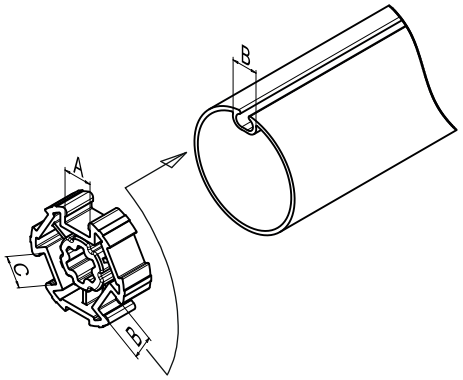

W przypadku wałów profilowanych:

W przypadku niektórych zabieraków tolerancje szerokości rowków na różnych wałach nawijających można wyrównać poprzez obrócenie zabieraka w inne żłobienie rowka. Żłobienia rowków mają różne wymiary i umożliwiają dokładny montaż napędu.

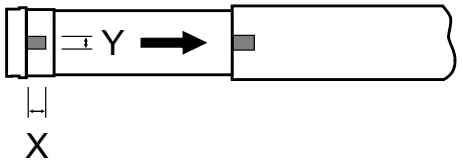

W przypadku wałów okrągłych:

Zmierzyć krzywkę adaptera (X, Y). Następnie przyciąć rurę po stronie silnika, tak aby można było wsunąć krzywkę adaptera do wału. Krzywka adaptera nie może wykazywać żadnego luzu w stosunku do wału.

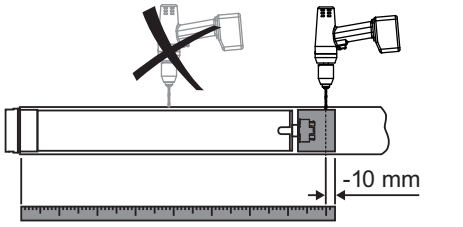

W celu zapewnienia pewnego przeniesienia momentu obrotowego w przypadku **wałów okrągłych**, zalecamy skręcenie zabieraka z wałem (patrz poniższa tabela).

Uwaga! Podczas wiercenia otworu w wale nawijającym nigdy nie wiercić w obszarze napędu rurowego!

Rozmiar napędu [mm]	Zabierak	Moment obrotowy maks. [Nm]	Śruby mocujące (4 szt.)
Ø 35-Ø 45	Wszystkie	do 50	Wkręt do blachy Ø 4,8 x 9,5 mm

Zalecamy, aby również obsadkę skręcić z wałem nawijającym.

Uwaga
Podczas wsuwania do wału napęd rurowy nie może być uderzany ani upuszczany do wnętrza wału nawijającego!

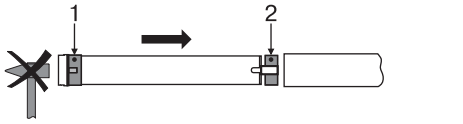

Zamontować napęd rurowy z odpowiednim adapterem (1) i zabierakiem (2). Jeżeli adapter posiada wiele rowków, wybrać pasujący rowek i wsunąć pierścień (1) na adapter.

Następnie wsunąć napęd rurowy z zamontowanym adapterem (1) i zabierakiem (2) do wału tak, aby nie wystawał. Należy zwrócić uwagę na prawidłowe osadzenie adaptera i zabieraka w wale.

Założyć zmontowany podzespół składający się z wału, napędu rurowego i obsadki do obudowy rolety oraz zabezpieczyć napęd odpowiednio do sposobu zamocowania uchwytu za pomocą zawleczki lub przetyczki.
Ustawić wał nawijający w taki sposób, aby można było przymocować pancerz rolety za pomocą wieszaków, lub też zamontować wieszaki-blokady zgodnie z instrukcją producenta.

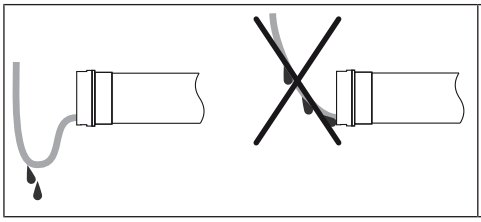

Ułożenie przewodu przyłączeniowego

Przewód przyłączeniowy ułożyć od dołu napędu rurowego i zamocować. Przewód przyłączeniowy i ew. antenka nie mogą wystawać do strefy nawijania. Osłonić ostre krawędzie.

Montaż panelu słonecznego

Uwaga
Panelu słonecznego nigdy nie wolno montować za elementami ze szkła. Należy upewnić się, że panel słoneczny nigdy nie będzie znajdować się w cieniu ani pod śniegiem oraz że będzie absorbować jak najwięcej bezpośredniego światła słonecznego. Optymalne jest ustawienie panelu w kierunku południowym, z nachyleniem ok. 30° do poziomu. W żadnym wypadku nie należy wywierać nacisku na ogniwa fotowoltaiczne, ponieważ mogą one bardzo szybko ulec złamaniu. Przewód przyłączeniowy należy umieścić w taki sposób, aby nie mógł zostać uszkodzony przez pancerz rolety.

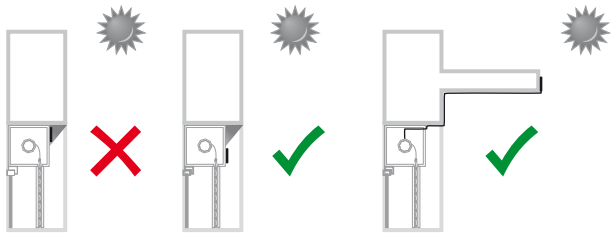

Panel słoneczny zamontować po tej samej stronie co napęd.

Plan rozmieszczenia otworów	Montaż
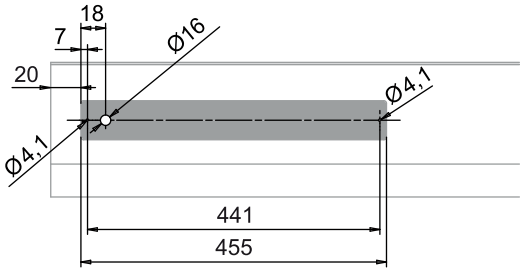	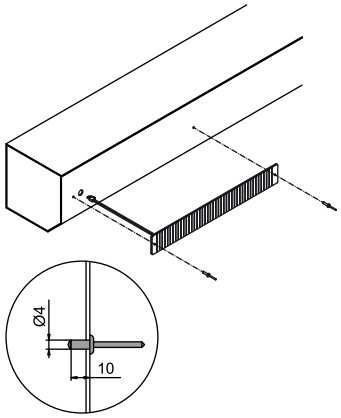

1. Wywiercić otwory w przedniej elementu pomocniczego zgodnie z planem rozmieszczenia otworów.
2. Kabel przyłączeniowy kolektora słonecznego należy teraz wprowadzić do wnętrza elementu pomocniczego przez otwór Ø 16 mm. Należy zwracać uwagę na poprawność zamocowania osłony krawędzi.
3. Następnie ściągnąć folię nośną z taśmy klejącej, znajdującej się z tyłu panelu słonecznego.

Należy zadbać, aby miejsce przyklejenia było suche, czyste i odtłuszczone.

4. Teraz należy umieścić panel słoneczny na elemencie pomocniczym, dokładnie dopasowując go do otworów na nity aluminiowe.
5. Następnie ostrożnie przynitować panel słoneczny do elementu pomocniczego za pomocą dołączonych aluminiowych nitów (Ø 4 x 10 mm).

Montaż i uruchomienie akumulatora trzpieniowego

Uwaga

- **Pamiętać, aby akumulator trzpieniowy wraz z mocowaniem nie dotykał pancerza rolety lub ekranu.**
- **Akumulator trzpieniowy musi być zamontowany w kasecie.**
- **Podczas rozmieszczania przewodów i złączy wtykowych pamiętać, aby nie zahaczały one o pancerz rolety lub o ekran.**
- **Przewód przyłączeniowy układać zawsze w kierunku ku górze i tworzyć pętlę ociekową.**
- **Oszlifować wszystkie otwory.**
- **Nie otwierać i nie nawiercać akumulatora trzpieniowego.**
- **Nie wrzucać akumulatora trzpieniowego do ognia. Niebezpieczeństwo wybuchu!**
- **Nigdy nie zanurzać akumulatora trzpieniowego w wodzie.**

Przed montażem zalecamy naładowanie akumulatora trzpieniowego za pomocą sieciowego zasilacza wtykowego, dostępnego opcjonalnie (patrz Przyłącze z akcesoriami opcjonalnymi [▶ 10]). Zamontować akumulator trzpieniowy nad wałem nawojowym po tej samej stronie co napęd, używając dołączonych nitów aluminiowych (Ø 4 x 6 mm).

Plan rozmieszczenia otworów	Montaż
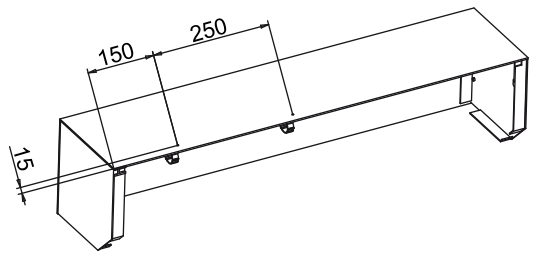	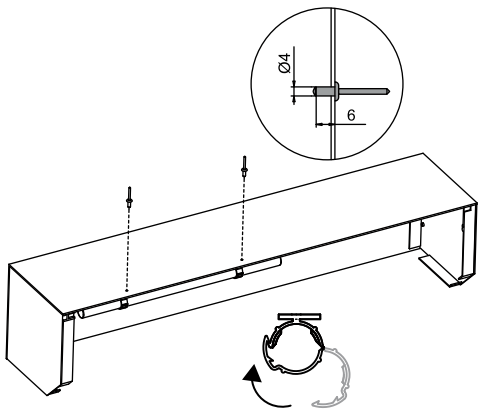

Podłączenie

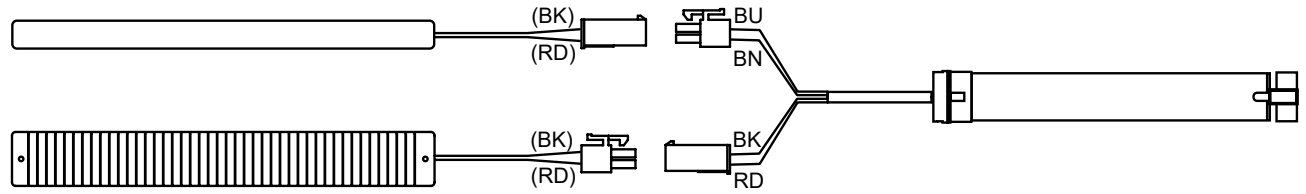

BN = brązowy	+12 V Akumulator (RD)
BU = biały	Akumulator GND (BK)
RD = czerwony	+ panel słoneczny (RD)
BK = czarny	Panel słoneczny GND (BK)

Przyłącze z akcesoriami opcjonalnymi

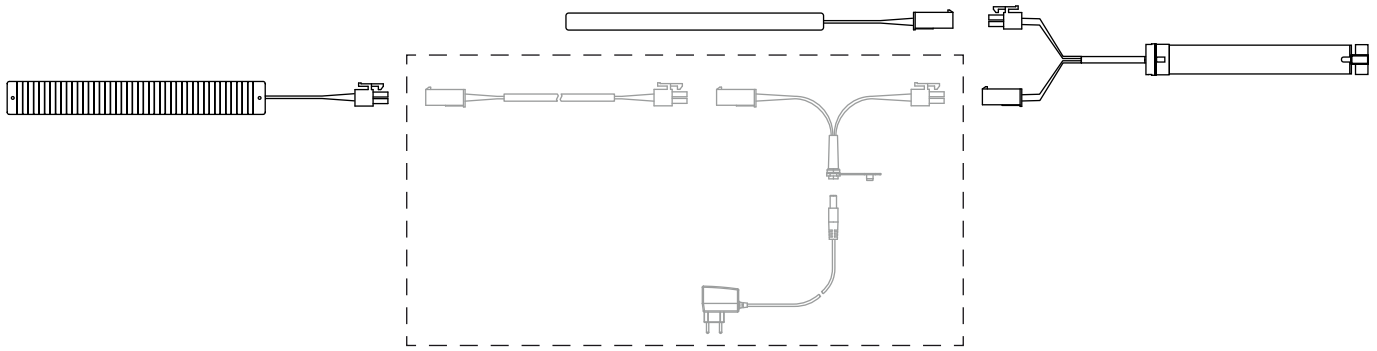

---	Akcesoria opcjonalne

Uruchomienie

Objaśnienie symboli	
▲	**Przycisk GÓRA**
■	**Przycisk STOP**
▼	**Przycisk DÓŁ**
●	**Przycisk programowania**
(M)...X	**Odbiorca potwierdza jednokrotnie lub kilkukrotnie, kiwając głową.**

Przełączenie napędu rurowego w tryb programowania

Podłączyć akumulator i panel słoneczny do napędu rurowego za pomocą złączy wtykowych.

▷ Napęd rurowy potwierdza 1x.

► Napęd rurowy przez 3 minuty znajduje się teraz w trybie programowania.

Programowanie głównego pilota

● **3s**	(M) 2x	W trybie programowania przytrzymać przycisk programowania przez 3 sekundy. ▷ Napęd rurowy potwierdza. ► Kończy to procedurę programowania.

Jeśli w odbiorniku jest już zaprogramowany jakiś pilot, należy nacisnąć przycisk programowania przez 10 sekund.

Sprawdzenie ustawienia kierunku obrotów

Zmiana kierunku obrotów jest możliwa wyłącznie wtedy, gdy nie są ustawione żadne położenia krańcowe.

Zmiana kierunku obrotów za pomocą głównego pilota

Nacisnąć przycisk ▲ lub ▼. ▷ Pancerz/poszycie przesuwa się w żądaną pozycję. ► Kierunek obrotów jest odpowiedni.		
Jeśli pancerz/poszycie przesuwa się w nieprawidłowym kierunku, konieczna jest zmiana ustawienia kierunku obrotów. Należy postępować w następujący sposób:		
●+▲+▼ **3s**	(M) 3x	Najpierw nacisnąć przycisk programowania i w ciągu 3 sekund przytrzymać dodatkowo przez 3 sekundy przycisk ▲ i ▼. ► Napęd rurowy potwierdzony. Ponownie sprawdzić ustawienie kierunku obrotów.

Wybór trybu rolety lub ekranu

Obsługa rolety (ustawienie fabryczne)

W trybie rolet oceniane są wartości progowe trybów nasłonecznienia.

- Redukcja oporu w górnym położeniu krańcowym po trzecim najechaniu
- Redukcja prędkości przed osiągnięciem górnego położenia krańcowego
- Redukcja prędkości przed założeniem szyny zamykającej

Tryb ekranu

W trybie ekranu oceniane są wartości progowe słońca, wiatru i deszczu.

- Redukcja oporu w górnym położeniu krańcowym po trzecim najechaniu
- Redukcja prędkości przed osiągnięciem dolnego położenia krańcowego

● + ▲ + ■ + ▼ 10s		Następnie przycisnąć przycisk programowania, a wraz z nim dodatkowo przycisk ▲, STOP i ▼ i trzymać je wciśnięte przez ok. 10 sekund. ► Napęd rurowy potwierdza.
	M 1x	Roleta
	M 2x	Roleta typu screen
		Kończy to procedurę wyboru.

Inteligentne zarządzanie instalacją

Zakończenie instalacji po automatycznym ustawieniu położeń krańcowych

Po 3-krotnym najechaniu położenia krańcowego, napęd trwale zapamiętuje ustawione położenia krańcowe "Ogranicznik". Instalacja jest wówczas zakończona. Jeżeli położenie krańcowe zostaje ustawione do punktu, zostaje ono natychmiast zapamiętane na stałe.

Wskaźnik statusu położeń końcowych (ESI)

Krótkie zatrzymanie i wznowienie przesuwania sygnalizuje, iż jeszcze nie ustawiono położenia krańcowego dla danego kierunku przesuwu.

Ustawianie położeń krańcowych

Położenia krańcowe mogą być ustawiane wyłącznie za pomocą głównego pilota. Kierunek obrotów musi być prawidłowo ustawiony. Podczas ustawiania położeń krańcowych napęd rurowy przechodzi w tryb „bez podtrzymania” z WSPK. Należy zawsze ustawiać najpierw górne położenie krańcowe. Przy ustawianiu górnego położenia krańcowego należy zwrócić uwagę, aby pancerz rolety nie został wyciągnięty z prowadnic.

Uwaga
W przypadku zastosowania sprężyn należy umieścić punkt w dolnym położeniu krańcowym.

Istnieje kilka możliwości ustawienia położeń krańcowych:

- Ogranicznik u góry do ogranicznika u dołu
- Punkt u góry do punktu u dołu
- Ogranicznik u góry do punktu u dołu
- Punkt u góry do ogranicznika u dołu

Jeśli podczas ustawiania położeń krańcowych napęd rurowy wyłącza się **automatycznie** w wybranym położeniu krańcowym, dane położenie zostaje ustawione na stałe po 3-krotnym najechaniu przez pancerz/poszycie.

Ogranicznik u góry do ogranicznika u dołu

Uwaga
W przypadku zastosowania tego ustawienia położeń krańcowych muszą być zamontowane ograniczniki stałe i stałe wieszaki-blokady.

▲		Przesunąć pancerz/poszycie do góry aż do górnego, umieszczonego na stałe ogranicznika. ▷ Napęd rurowy wyłącza się automatycznie.
▼		Przesunąć pancerz/poszycie do dołu aż do dolnego, umieszczonego na stałe ogranicznika. ▷ Napęd rurowy wyłącza się automatycznie. ► Położenia krańcowe są ustawione.

Punkt u góry do punktu u dołu

Przy tym ustawieniu położenia krańcowego długość pancerza/poszycia nie jest wyrównywana.

▲		Ustawić pancerz/poszycie w wybranym górnym położeniu krańcowym.
●+▲	M 1x	Wcisnąć najpierw przycisk programowania i w ciągu 3 sekund nacisnąć dodatkowo przycisk ▲, po czym przytrzymać oba przyciski wciśnięte. ▷ Napęd rurowy potwierdzony.
▼		Następnie ustawić pancerz/poszycie w wybranym dolnym położeniu krańcowym.
●+▼	M 1x	Wcisnąć najpierw przycisk programowania i w ciągu 3 sekund nacisnąć dodatkowo przycisk ▼, po czym przytrzymać oba przyciski wciśnięte. ▷ Napęd rurowy potwierdzony. ► Położenia krańcowe są ustawione.

Ogranicznik u góry do punktu u dołu

▲		Przesunąć pancerz/poszycie do góry aż do górnego, umieszczonego na stałe ogranicznika. ▷ Napęd rurowy wyłącza się automatycznie.
▼		Następnie ustawić pancerz/poszycie w wybranym dolnym położeniu krańcowym.
●+▼	M 1x	Wcisnąć najpierw przycisk programowania i w ciągu 3 sekund nacisnąć dodatkowo przycisk ▼, po czym przytrzymać oba przyciski wciśnięte. ▷ Napęd rurowy potwierdzony. ► Położenia krańcowe są ustawione.

Punkt u góry do ogranicznika u dołu

Uwaga
W przypadku zastosowania tego ustawienia położeń krańcowych muszą być zamontowane stałe wieszaki-blokady.

▲		Ustawić pancerz/poszycie w wybranym górnym położeniu krańcowym.
● + ▲	M 1x	Wcisnąć najpierw przycisk programowania i w ciągu 3 sekund nacisnąć dodatkowo przycisk ▲, po czym przytrzymać oba przyciski wciśnięte. ▷ Napęd rurowy potwierdzony.
▼		Przesunąć pancerz/poszycie do dołu aż do dolnego, umieszczonego na stałe ogranicznika. ▷ Napęd rurowy wyłącza się automatycznie. ► Położenia krańcowe są ustawione.

Zmiana ustawionych położeń krańcowych

Położenia krańcowe mogą być zmieniane wyłącznie za pomocą głównego pilota.

1) Skracanie zakresu ruchu (żądane położenie krańcowe znajduje się wewnątrz dotychczasowego zakresu ruchu)

▲/▼		Ustawić pancerz/poszycie w wybranym nowym położeniu krańcowym.
● + ▲ lub ● + ▼	M 1x	Wcisnąć najpierw przycisk programowania i w ciągu 3 sekund nacisnąć dodatkowo przycisk ▼ dla dolnego lub ▲ dla górnego położenia krańcowego, po czym przytrzymać oba przyciski wciśnięte. ▷ Napęd rurowy potwierdza. ► Nowe położenie krańcowe zostało zapamiętane.

2) Rozszerzanie zakresu ruchu (żądane położenie krańcowe znajduje się poza dotychczasowym zakresem ruchu)

Uwaga
W przypadku wykasowania pojedynczych położeń krańcowych lub obu położeń krańcowych, usunięte zostają również ustawienia wszystkich funkcji (pozycji pośredniej I, pozycji pośredniej II).

▲/▼		Ustawić roletę w położeniu krańcowym, w kierunku którego ma być poszerzony zakres ruchu.
● + ■ **10s**	M 2x	Następnie nacisnąć najpierw przycisk programowania i w ciągu 3 sekund nacisnąć dodatkowo przycisk STOP i przytrzymać oba przyciski przez 10 sekund w pozycji naciśniętej. ▷ Napęd rurowy potwierdza. ► Położenie krańcowe zostało skasowane.
▲/▼		Ustawić pancerz/poszycie w wybranym nowym położeniu krańcowym.
● + ▲ lub ● + ▼	M 1x	Wcisnąć najpierw przycisk programowania i w ciągu 3 sekund nacisnąć dodatkowo przycisk ▼ dla dolnego lub ▲ dla górnego położenia krańcowego, po czym przytrzymać oba przyciski wciśnięte. ▷ Napęd rurowy potwierdza. ► Nowe położenie krańcowe zostało zapamiętane.

Kasowanie położeń krańcowych

Uwaga
W przypadku wykasowania pojedynczych położeń krańcowych lub obu położeń krańcowych, usunięte zostają również ustawienia wszystkich funkcji (pozycji pośredniej I, pozycji pośredniej II).

Położenia krańcowe mogą być kasowane wyłącznie za pomocą głównego pilota. Wykasowane położenia krańcowe sygnalizowane są przez WSPK.

Kasowanie pojedynczych położeń krańcowych

▲/▼		Ustawić pancerz/poszycie w położeniu krańcowym przeznaczonym do skasowania.
●+■ **10s**	M 2x	Wcisnąć najpierw przycisk programowania i w ciągu 3 sekund nacisnąć dodatkowo przycisk STOP, po czym przytrzymać oba przyciski wciśnięte przez 10 sekund. ▷ Napęd rurowy potwierdza. ► Położenie krańcowe zostało skasowane.

Kasowanie obu położeń krańcowych

▲/▼		Ustawić pancerz/poszycie między położeniami krańcowymi.
●+■ **10s**	M 2x	Następnie nacisnąć najpierw przycisk programowania i w ciągu 3 sekund nacisnąć dodatkowo przycisk STOP i przytrzymać oba przyciski naciśnięte przez 10 sekund. ▷ Napęd rurowy potwierdza. ► Położenia krańcowe zostały skasowane.

Pozycje pośrednie I + II

Pozycje pośrednie I + II to dwie dowolnie wybrane pozycje pancerza/poszycia pomiędzy położeniami krańcowymi. Do każdego przycisku przesuwu można przypisać jedną pozycję pośrednią. Przed ustawieniem pozycji pośredniej muszą być ustawione oba położenia krańcowe.

Ustawianie / zmiana wybranej pozycji pośredniej

▲/▼		Ustawić pancerz/poszycie w wybranej pozycji pośredniej.
■+▲ lub ■+▼	M 1x	Wcisnąć najpierw przycisk STOP i w ciągu 3 sekund nacisnąć dodatkowo wybrany przycisk przesuwu, po czym przytrzymać oba przyciski wciśnięte. ▷ Napęd rurowy potwierdza. ► Pozycja pośrednia została zapamiętana.

Ustawianie w wybranej pozycji pośredniej

2x ▲ lub **2x** ▼	Wcisnąć przycisk przesuwu do żądanej pozycji pośredniej 2 razy w ciągu sekundy. ► Pancerz/poszycie przesuwa się w pozycję pośrednią przypisaną do danego przycisku przesuwu.

Kasowanie wybranej pozycji pośredniej

2x ▲ lub **2x ▼**		Ustawić pancerz/poszycie w wybranej pozycji pośredniej przeznaczonej do skasowania.
■ + ▲ lub **■ + ▼**	M 2x	Wcisnąć przycisk STOP i w ciągu 3 sekund nacisnąć dodatkowo wybrany przycisk przesuwu przypisany do danej pozycji pośredniej, po czym przytrzymać oba przyciski wciśnięte. ▷ Napęd rurowy potwierdza. ► Pozycja pośrednia została skasowana.

Kasowanie pozycji pośrednich

▲ / ▼		Ustawić pancerz/poszycie między położeniami krańcowymi.
■ + ■ 10s	M 2x	W ciągu sekundy należy 2-krotnie nacisnąć przycisk STOP i trzymać go wciśnięty przez ok. 10 sekund. ▷ Napęd rurowy potwierdza. ► Pozycje pośrednie zostały skasowane.

Programowanie kolejnych pilotów

Oprócz głównego pilota do napędu rurowego można zaprogramować maks. 15 pilotów.

● 3s	M 1x	Nacisnąć przycisk programowania głównego zaprogramowanego pilota przez 3 sekundy. ▷ Napęd rurowy potwierdza.
● 3s	M 1x	Wcisnąć przycisk programowania nowego, jeszcze nie rozpoznawanego przez napęd rurowy pilota przez 3 sekundy. W ten sposób na 3 minuty aktywowany zostaje tryb programowania napędu rurowego dla nowego pilota. ▷ Napęd rurowy potwierdza.
● 3s	M 2x	Teraz nacisnąć przycisk programowania nowego programowanego pilota jeszcze raz przez 3 sekundy. ▷ Napęd rurowy potwierdza. ► Nowy pilot jest zaprogramowany.

Kasowanie pilotów

Kasowanie pojedynczych pilotów

Zaprogramowanego głównego pilota nie można skasować. Można go tylko nadpisać (patrz Programowanie głównego pilota [▶ 11]**).**

● 3s	M 1x	Nacisnąć przycisk programowania głównego pilota przez 3 sekundy. ▷ Napęd rurowy potwierdza.
● 3s	M 1x	Nacisnąć przycisk programowania kasowanego pilota przez 3 sekundy. ▷ Napęd rurowy potwierdza.
● 10s	M 2x	Następnie nacisnąć jeszcze raz przycisk programowania kasowanego pilota przez 10 sekund. ▷ Napęd rurowy potwierdza. ► Pilot został skasowany w napędzie rurowym.

Kasowanie wszystkich pilotów (poza pilotem głównym)

● 3s	M 1x	Nacisnąć przycisk programowania głównego pilota przez 3 sekundy. ▻ Napęd rurowy potwierdza.
● 3s	M 1x	Nacisnąć jeszcze raz przycisk programowania głównego pilota przez 3 sekundy. ▻ Napęd rurowy potwierdza.
● 10s	M 2x	Nacisnąć jeszcze raz przycisk programowania głównego pilota przez 10 sekundy. ▻ Napęd rurowy potwierdza. ► Wszystkie piloty (poza głównym pilotem) zostały usunięte z odbiornika.

Nadpisywanie pilota głównego

Istnieje kilka możliwości nadpisania pilota głównego:

- Przełączenie napędu rurowego w tryb programowania poprzez włączenie zasilania
- Przełączyć napęd rurowy w tryb programowania za pomocą zaprogramowanego nadajnika

Przełączenie napędu rurowego w tryb programowania poprzez włączenie zasilania

Aby nowy główny pilot został zaprogramowany tylko w wybranym napędzie rurowym, należy wyłączyć tryb programowania we wszystkich innych napędach rurowych podłączonych do tego samego obwodu zasilającego. W tym celu po ponownym załączeniu zasilania należy przy użyciu pilota wydać polecenie przesuwu lub zatrzymania napędów rurowych.

Wyjąć akumulator z napędu rurowego. Po 5 sekundach ponownie podłączyć napęd rurowy do akumulatora. ▻ Napęd rurowy potwierdza 1x. ▻ Napęd rurowy przez 3 minuty znajduje się teraz w trybie programowania.		
● 10s	M 2x	Teraz nacisnąć przycisk programowania nowego głównego pilota przez 10 sekund. ▻ Napęd rurowy potwierdza. ► Nowy główny pilot został zaprogramowany, a stary główny pilot nadpisany.

Przełączyć napęd rurowy w tryb programowania za pomocą zaprogramowanego nadajnika

● 10s	M 1x	Na zaprogramowanym pilocie (poza pilotem głównym) nacisnąć przycisk programowania i przytrzymać go przez 10 sekund. ▻ Napęd rurowy potwierdza.
● 10s	M 2x	Teraz nacisnąć przycisk programowania nowego głównego pilota przez 10 sekund. ▻ Napęd rurowy potwierdza. ► Nowy główny pilot został zaprogramowany, a stary główny pilot nadpisany.

Czyszczenie

Panel słoneczny czyścić wyłącznie przy użyciu odpowiedniej ściereczki. Nie należy stosować środków czyszczących mogących uszkodzić powierzchnię.

Utylizacja

Symbol przekreślonego kosza na śmieci na produkcie wskazuje, że urządzenie należy obowiązkowo utylizować oddzielnie od odpadów komunalnych. Po zakończeniu okresu użytkowania, produkt należy przekazać do punktu zbiórki zużytego sprzętu elektrycznego i elektronicznego.
Opakowanie należy prawidłowo zutylizować zgodnie z tymi przepisami.

Konserwacja

Napędy nie wymagają konserwacji.
Zalecamy czyszczenie panela słonecznego w regularnych odstępach czasowych, jednak czyszczenie to powinno mieć miejsce nie rzadziej niż raz w roku.

Dane techniczne Ø35

Napęd rurowy	P6-20	P10-11
Model	C28	
Typ	G PRF+ V1	
Moment znamionowy [Nm]	6	10
Liczba obrotów napędu [min^{-1}]	20	11
Zakres wyłącznika krańcowego	64 obroty	
Napięcie przyłączeniowe	12 V DC	
Moc przyłączeniowa [W]	30	
Pobór prądu znamionowego [A]	2,5	
Tryb pracy	S2 8 min.	
Stopień ochrony	IP 44	
Min. Ø wewn. rury [mm]	37	
Częstotliwość	868,3 MHz	
Poziom ciśnienia akustycznego emisji [dB(A)]	⩽ 70	

Panel słoneczny	
Napięcie znamionowe	18,7 V DC
P_{mpp} min. [W]	3,20
I_{mpp} maks. [mA]	173
Dopuszczalna temperatura otocz.	od -25°C do +55°C
Stopień ochrony	IP X4
Wymiary D x S x W [mm] bez przewodu	455 x 60 x 6
Długość przewodu [mm]	500

Akumulator	
Typ	NiMH
Napięcie znamionowe	12 V DC
Pojemność [mAh]	2200
Temperatura otoczenia podczas pracy	od -20°C do +60°C
Stopień ochrony	IP 44
Wymiary D x S x W [mm] bez przewodu	430 x 26,5 x 23,5
Długość przewodu [mm]	300

Co robić, gdy…?

Problem	Środki zaradcze
Napęd rurowy nie pracuje.	Zaprogramować nowy pilot.
	Umieścić pilot w zasięgu napędu rurowego.
	Przynajmniej 5x nacisnąć przycisk uruchomienia lub zatrzymania, trzymając pilot w bezpośredniej bliskości napędu rurowego.
	Zainstalować prawidłowo baterię(-e) w pilocie lub wymienić na nową(-e).
	Sprawdzić przyłącze elektryczne.
	Zadziałał wyłącznik termiczny w napędzie rurowym. Poczekać, aż wyłącznik termiczny odblokuje napęd rurowy.
Napęd rurowy zatrzymuje się w przypadkowym miejscu, dalsze przesuwanie w tym samym kierunku nie jest możliwe.	Napęd rurowy rozpoznał wzrost obciążenia. Przesunąć roletę w przeciwnym kierunku, następnie przesuwać w wybranym kierunku.
	Napęd rurowy jest przeciążony podczas eksploatacji. Użyć napędu rurowego o większym momencie obrotowym.
	Skasować położenia krańcowe, a następnie ponownie je ustawić.
Pancerz rolety jest unoszony krzywo lub nie jest unoszony.	Zerwane ograniczniki lub złamany jeden lub kilka zaczepów. Naprawić urządzenie; skasować położenia krańcowe, następnie ponownie ustawić położenia krańcowe.
Napęd rurowy nie przesuwa się już samoczynnie w dolne położenie krańcowe.	Naładować akumulator ręcznie.
Po wydaniu polecenia DÓŁ napęd rurowy wykonuje przesuw o kilka centymetrów i zatrzymuje się.	
Podczas realizacji polecenia GÓRA napęd rurowy zatrzymuje się kilkukrotnie.	

Akcesoria opcjonalne

Nr art.	Nazwa
4034 200 265 0	Zasilacz wtyczkowy
4034 200 264 0	Przewód Y do ładowania zewnętrznego
4822 200 298 0	Przedłużacz 1,5 m

BECKER-ANTRIEBE GMBH
Friedrich-Ebert-Str. 2 – 4
35764 Sinn, Niemcy

BECKER

- Oryginał –

Deklaracja zgodności UE

Nr dokumentu: **5100 310 113 0**

Niniejszym deklarujemy, że wymieniona niżej seria wyrobów:

Nazwa wyrobu:	**Napęd rurowy**
Typ:	**P4/20.., P6/20.., P10/11..**
Wersja:	**G, P, R, F, +, A0…z9**
od nr seryjnego:	**233900001**

spełnia stosowne postanowienia następujących dyrektyw:

Dyrektywa 2006/42/WE (MD) L157, 09.06.2006

Dyrektywa 2014/53/UE (RED) L153, 22.05.2014

Dyrektywa 2011/65/UE (RoHS) L174, 01.07.2011

Spełniono ponadto cele ochronne **Dyrektywy niskonapięciowej 2014/35/UE** zg. z Załącznikiem I nr 1.5.1 do dyrektywy 2006/42/WE.

Zastosowane normy:

DIN EN 60335-1:2020
DIN EN 60335-2-97:2017

EN 61000-6-3:2022
ETSI EN 301489-3:2019

EN 14202:2004

Osoba/podmiot upoważniony do przygotowania dokumentacji technicznej:
Becker-Antriebe GmbH, Friedrich-Ebert-Str. 2 – 4, 35764 Sinn, Niemcy

Miejsce i data złożenia deklaracji:

Sinn, 19.09.2023
Miejscowość, data

Maik Wiegelmann, Dyrektor zarządzający

Niniejsza deklaracja potwierdza zgodność z wymienionymi dyrektywami, nie stanowi jednak gwarancji charakterystyki.
Należy przestrzegać wskazówek bezpieczeństwa zawartych w dokumentacji dołączonej do produktu!

CE Antriebe C DC_ 5100 310 113 0- _pl

BECKER
for you. forever.